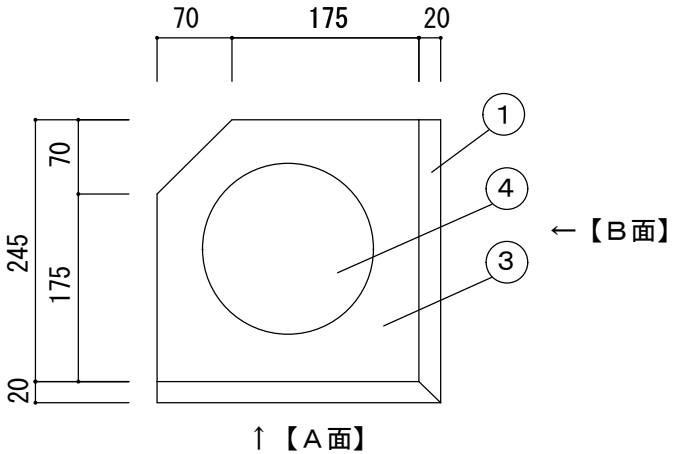

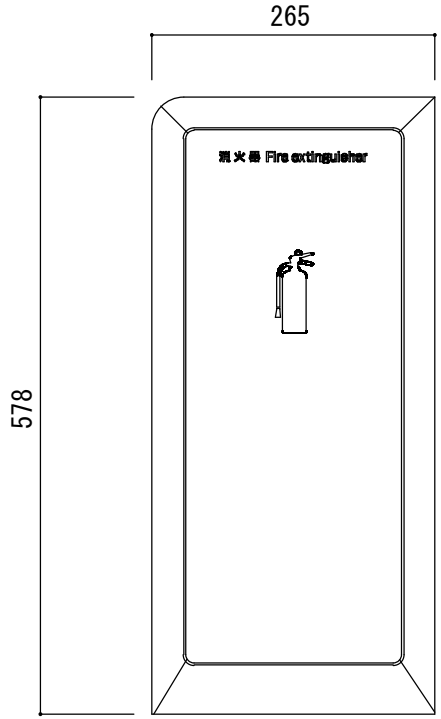

【A面】

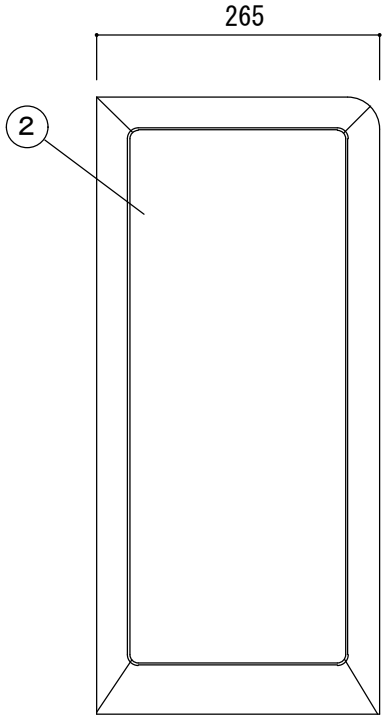

【B面】

変番	日付	変更内容	現場名		1	本体	オーク無垢材	ナチュラル（※木目がそれぞれ異なります）		7					商品名 消火器ボックス							
					2	本体	PVC+和紙			8					MHW-1974							
			設計・監理		3	本体	スチール t1.2	ポリッシュホワイト	焼付塗装	9											縮尺	1/5 (A3)
				殿	4	ゴム	160Φ×t2.0	ブラック		10												
			施工業者		5					11					担当	中尾	作図	中村	数量		作成年月日	2020/03/21
				殿	6					12												