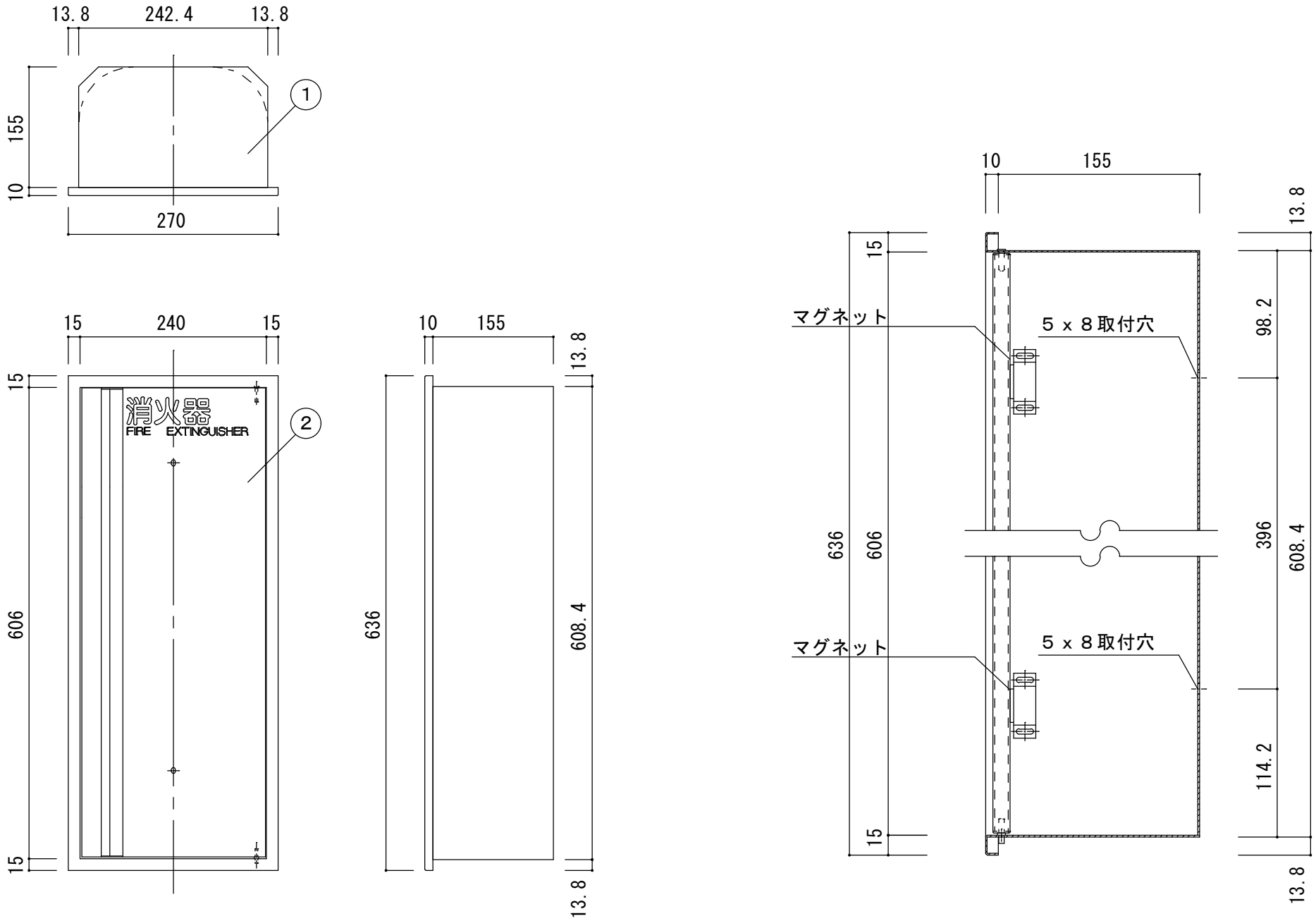

変番	日 付	変 更 内 容	現場名		1	本体	ｽﾁｰﾙ t1.2	ｼﾙﾊﾞｰﾒﾀﾘｯｸ	焼付塗装	7					商品名 消火器ボックス		
					2	扉	ｽﾁｰﾙ	ｼﾙﾊﾞｰﾒﾀﾘｯｸ	焼付塗装	8					MHED-FO-P2		
			設計･監理	殿	3					9						縮 尺	1/5 1/3 (A3)
					4					10							
			施工業者	殿	5					11					担当 中尾 作図 中村 数量	作 成 年月日	2017/04/20
					6					12							