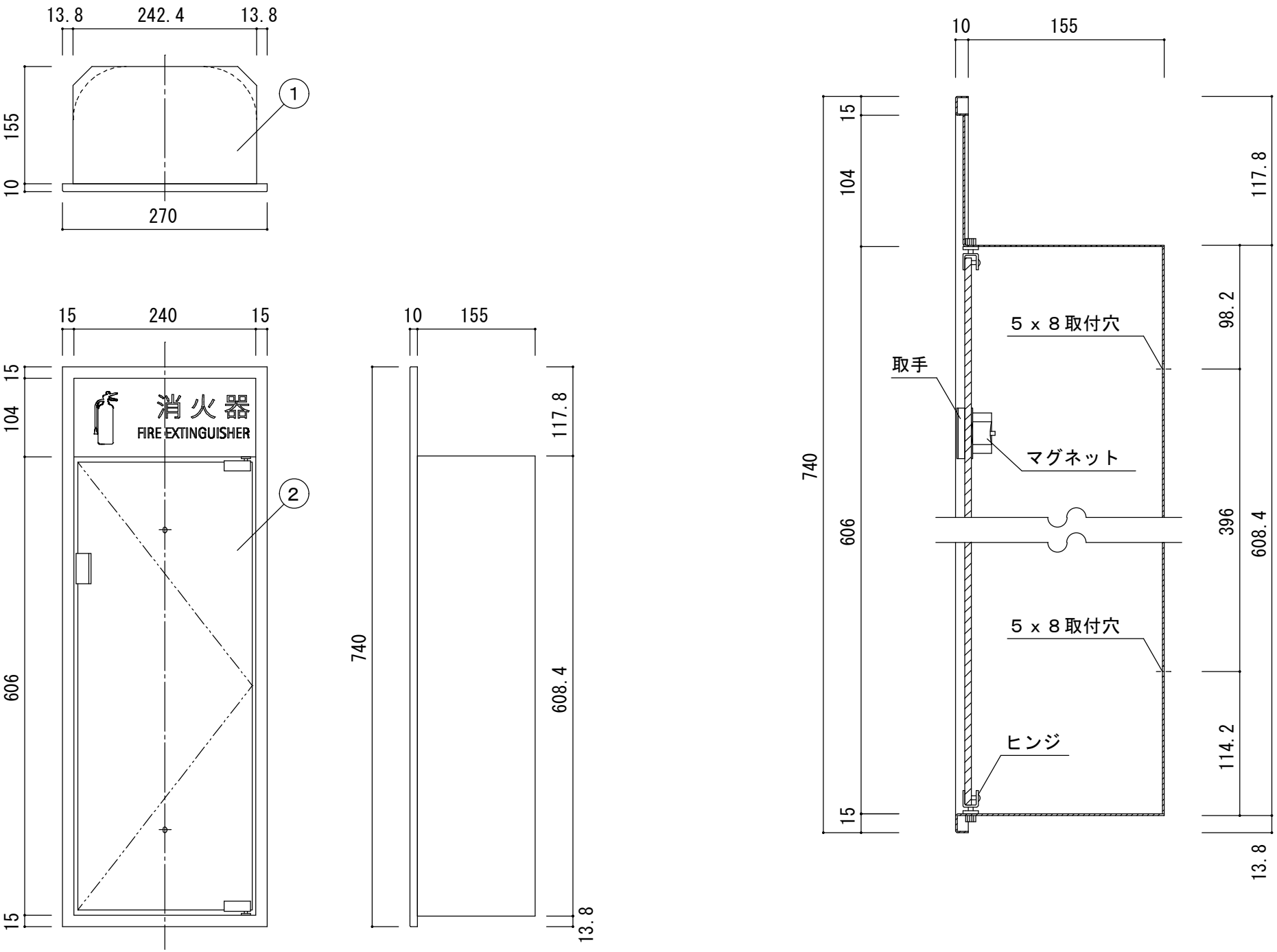


| 変番 | 日付 | 変更内容 | 現場名 | | 1 | 本体 | ｽﾁｰﾙ t1.2 | ｼﾙﾊﾞｰﾒﾀﾘｯｸ | 焼付塗装 | 7 | | | | | 商品名 消火器ボックス | まんてん |
|---|---|---|---|---|---|---|---|---|---|---|---|---|---|---|---|---|
| | | | | | 2 | 扉 | ﾎﾟﾘｶﾎﾞﾈｰﾄﾞ | | 両面ﾏｯﾄ | 8 | | | | | MHED-F-P5 | |
| | | | 設計・監理 | 殿 | 3 | | | | | 9 | | | | | | 縮尺 1/5 1/3 (A3) |
| | | | | | 4 | | | | | 10 | | | | | | |
| | | | 施工業者 | 殿 | 5 | | | | | 11 | | | | | 担当 中尾 作図 中村 数量 | 作成年月日 2017/04/20 |
| | | | | | 6 | | | | | 12 | | | | | | |