⑥スタンド

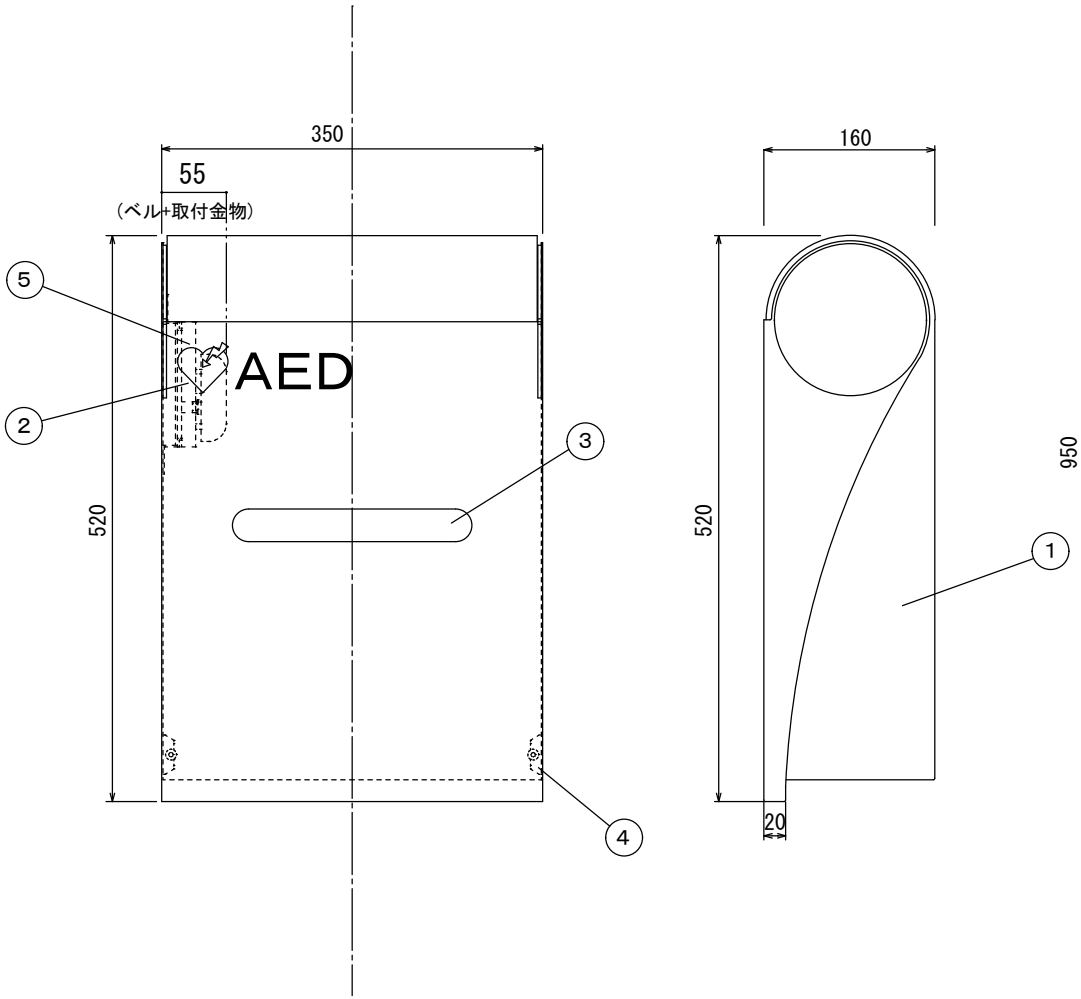

※ご発注前にご収納されますＡＥＤ機器寸法をご確認下さい

変番	日付	変更内容

現場名		1	本体	ｽﾁｰﾙ t1.2	ﾎﾟﾘｯｼｭﾎﾜｲﾄ	焼付け塗装	7					商品名 ＡＥＤボックス			
		2	扉	ｽﾁｰﾙ t1.0	ﾎﾟﾘｯｼｭﾎﾜｲﾄ	焼付け塗装	8					ＭＤＸ－３２２			
設計･監理		3	ｱｸﾘﾙﾌﾟﾚｰﾄ	ｱｸﾘﾙ クリア			9					ベル付・スタンドタイプ		縮 尺	1/5 (A3)
	殿	4	ﾏｸﾞﾈｯﾄ				10								
施工業者		5	新角ﾍﾞﾙ			ｾﾞﾝﾏｲ式	11					担当 中尾	作図 中村	数量	作成年月日 2023/11/1
	殿	6	ｽﾀﾝﾄﾞ	ｽﾁｰﾙ	ﾚｯﾄﾞ	焼付け塗装	12								

まんてん