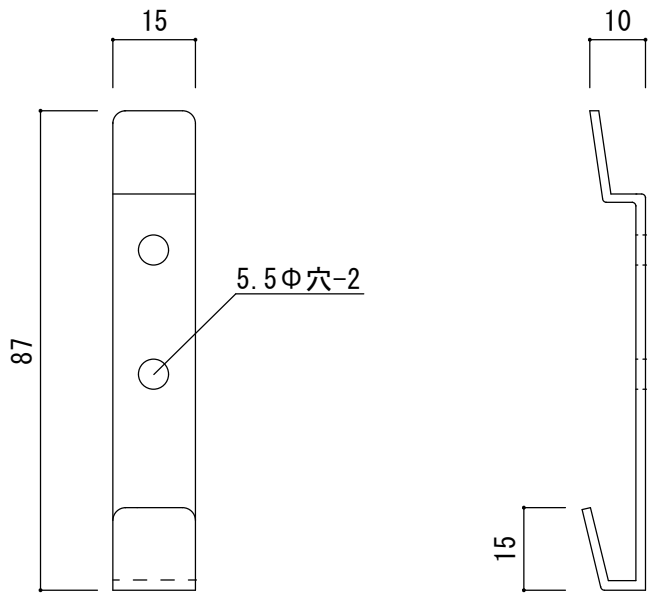

変番	日付	変更内容	現場名		1	フック	SPCC	ﾕﾆｸﾛﾒｯｷ		7					商品名 消火器ボックス		
					2					8					取付フック		
			設計・監理	殿	3					9					D-type	縮尺	1/1 (A3)
					4					10							
			施工業者	殿	5					11					担当 中尾 作図 中村 数量	作成年月日	2017/04/20
					6					12							