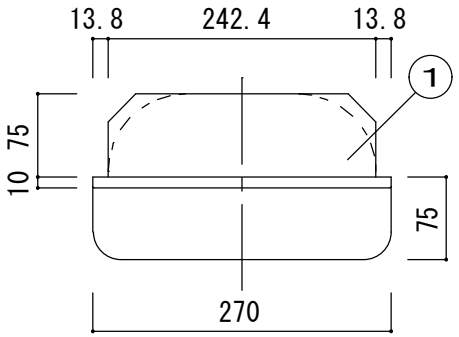

標準ｽﾃｯｶｰ（J-1）付属

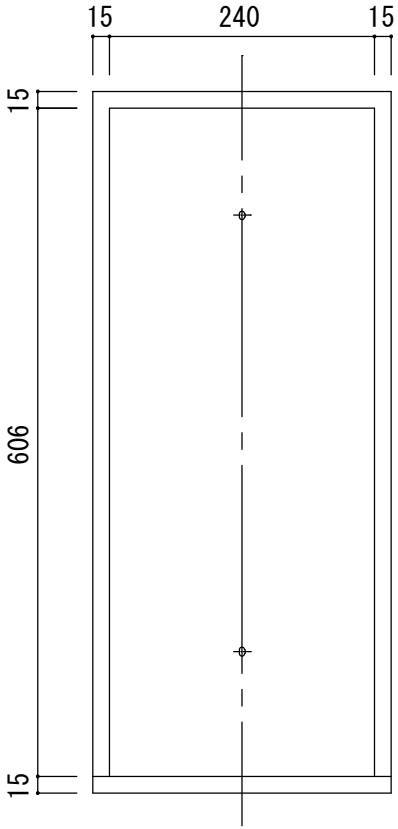

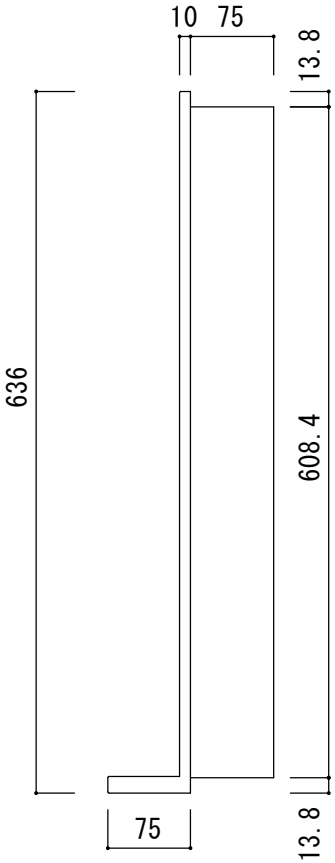

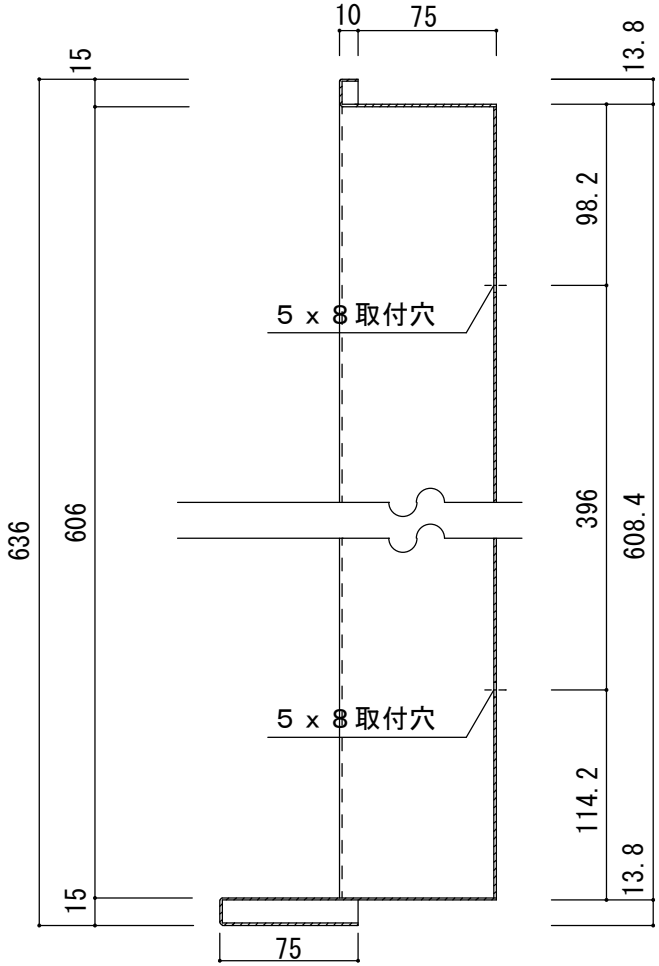

変番	日付	変更内容	現場名		1 本体	ｽﾁｰﾙ t1.2	ｼﾙﾊﾞｰﾒﾀﾘｯｸ	焼付塗装	7					商品名 消火器ボックス		まんてん
					2				8					MHES-FO		
			設計・監理		3				9						縮尺	1/5 1/3 (A3)
				殿	4				10							
			施工業者		5				11					担当 中尾 作図 中村 数量	作成年月日	2017/04/20
				殿	6				12							